Federstößel

FSTA-HD G3/8-AG 50

Art-Nr..:10.01.02.00815

https://www.schmalz.com/10.01.02.00815

Federstößel mit beidseitiger Dämpfung und Höhenausgleich, Heavy-Duty

- Saugeranschluss: G3/8"-AG
- Vakuumanschluss: G3/8"-IG
- Federweg Z: 50 mm

Konstruktionsdaten

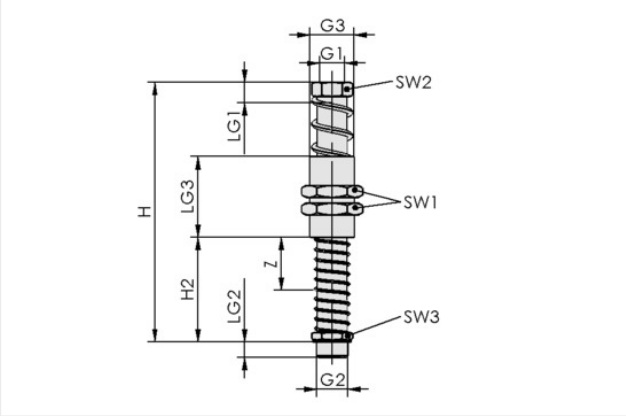

Attribut	Wert
G1	G3/8"-IG
G2	G3/8"-AG
G3	M30x1.5-AG
H	176,50 mm
H2	70,80 mm
LG1	12 mm
LG2	10,50 mm
LG3	53 mm
SW1	36 mm
SW2	24 mm
SW3	24 mm
Z (Hub)	50 mm

Technische Daten

Attribut	Wert
Federrate	1,81 N/mm
Federvorspannung	3,95 N
Federkraft Hubmitte	49,20 N
Vertikalbelastung	4800 N
Horizontalbelastung	1200 N
Gewicht	540 g

Federstößel

FSTA-HD G3/8-AG 50

Art-Nr..:10.01.02.00815

https://www.schmalz.com/10.01.02.00815

Einsatztemperatur	0 ... 80 °C
Produktfamilie	FSTA-HD

Hinweis: Federkraft: Bezogen auf 50 % Hub Vertikalbelastung: Maximale statische Belastung Horizontalbelastung: Die Angabe der Horizontalbelastung bezieht sich auf die Unterkante des Stößels in ausgefedertem Zustand. Sie ist eine maximal statische Belastung und beeinträchtigt den Ein- und Ausfedervorgang im waagrechten Zustand

Zubehör

RED-STK G1/2-AG G3/8-IG MS-V

Art-Nr..:10.08.04.00096

Gewinde G1: G1/2"-AG
Gewinde G2: G3/8"-IG
Normteilewerkstoff: Messing
Oberfläche: vernickelt
Länge L: 6 mm

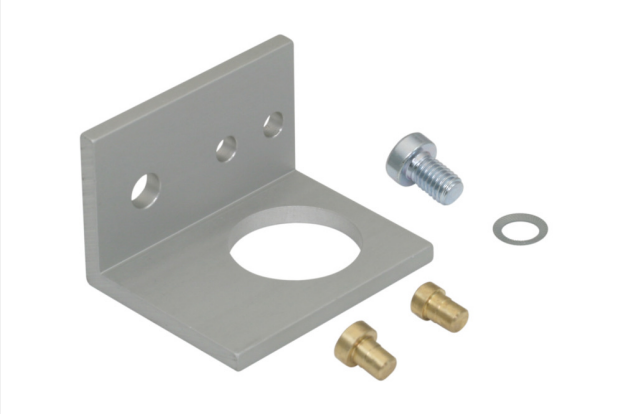

HTR-STA 62 1N D30 WI

Art-Nr..:10.08.03.00148

Länge L: 62 mm
Anbindung 1: 1 Nutenstein
Sauggreifer-, Federstösselanbindung: Kontur D30-G1/2
Bauform: abgewinkelt

Federstößel

FSTA-HD G3/8-AG 50

Art-Nr..:10.01.02.00815

https://www.schmalz.com/10.01.02.00815

HTR-STS 40x40 D30 WI

Art-Nr..:10.08.03.00090

Anbindung 1: 40x40
Sauggreifer-, Federstösselanbindung: Kontur D30-G1/2
Bauform: abgewinkelt

HTR-STS 50x50 D30 WI

Art-Nr..:10.08.03.00091

Anbindung 1: 50x50
Sauggreifer-, Federstösselanbindung: Kontur D30-G1/2
Bauform: abgewinkelt

HTR-STS 60x60 D30 WI

Art-Nr..:10.08.03.00092

Anbindung 1: 60x60
Sauggreifer-, Federstösselanbindung: Kontur D30-G1/2
Bauform: abgewinkelt

Federstößel

FSTA-HD G3/8-AG 50

Art-Nr..:10.01.02.00815

https://www.schmalz.com/10.01.02.00815

ST G3/8-AG 9 MS-V

Art-Nr..:10.08.03.00159

Gewinde G1: G3/8"-AG
Schlauchinnendurchmesser (empf.) d: 9 mm
Normteilewerkstoff: Messing
Oberfläche: vernickelt
Länge L: 6 mm
Nenndurchmesser dn: 7,4 mm

ST G3/8-AG 13 MS-V

Art-Nr..:10.08.03.00160

Gewinde G1: G3/8"-AG
Schlauchinnendurchmesser (empf.) d: 13 mm
Normteilewerkstoff: Messing
Oberfläche: vernickelt
Länge L: 5,9 mm
Nenndurchmesser dn: 10 mm

STV-GE G3/8-AG 8

Art-Nr..:10.08.02.00237

Gewinde G1: G3/8"-AG
Schlauchaussendurchmesser: 8 mm
Normteilewerkstoff: Messing
Einsatztemperatur: -20 ... 80 °C
Außendurchmesser D: 14,6 mm
Länge L: 17,4 mm

Federstößel

FSTA-HD G3/8-AG 50

Art-Nr..:10.01.02.00815

https://www.schmalz.com/10.01.02.00815

STV-GE G3/8-AG 10

Art-Nr..:10.08.02.00252

Gewinde G1: G3/8"-AG
Schlauchaussendurchmesser: 10 mm
Normteilewerkstoff: Messing
Einsatztemperatur: -20 ... 80 °C
Außendurchmesser D: 16,5 mm
Länge L: 20,1 mm

STV-GE G3/8-AG 12

Art-Nr..:10.08.02.00209

Gewinde G1: G3/8"-AG
Schlauchaussendurchmesser: 12 mm
Normteilewerkstoff: Messing
Einsatztemperatur: -20 ... 80 °C
Außendurchmesser D: 19,5 mm
Länge L: 23,6 mm

STV-GE G3/8-AG 14

Art-Nr..:10.08.02.00211

Gewinde G1: G3/8"-AG
Schlauchaussendurchmesser: 14 mm
Normteilewerkstoff: Messing
Einsatztemperatur: -20 ... 80 °C
Außendurchmesser D: 21,5 mm
Länge L: 30,5 mm

Federstößel

FSTA-HD G3/8-AG 50

Art-Nr..:10.01.02.00815

https://www.schmalz.com/10.01.02.00815

STV-W G3/8-AG 8

Art-Nr..:10.08.02.00236

Gewinde G1: G3/8"-AG
Schlauchaussendurchmesser: 8 mm
Normteilewerkstoff: Messing vernickelt
Einsatztemperatur: -20 ... 80 °C
Länge L: 23,7 mm

STV-W G3/8-AG 10

Art-Nr..:10.08.02.00255

Gewinde G1: G3/8"-AG
Schlauchaussendurchmesser: 10 mm
Normteilewerkstoff: Messing vernickelt
Einsatztemperatur: -20 ... 80 °C
Länge L: 35,1 mm

STV-W G3/8-AG 12

Art-Nr..:10.08.02.00163

Gewinde G1: G3/8"-AG
Schlauchaussendurchmesser: 12 mm
Normteilewerkstoff: Messing vernickelt
Einsatztemperatur: -20 ... 80 °C
Länge L: 34,1 mm

Federstößel

FSTA-HD G3/8-AG 50

Art-Nr..:10.01.02.00815

https://www.schmalz.com/10.01.02.00815

STV-WF G3/8-AG 8

Art-Nr..:10.08.02.00234

Gewinde G1: G3/8"-AG
Schlauchaussendurchmesser: 8 mm
Normteilewerkstoff: Messing vernickelt
Einsatztemperatur: -10 ... 70 °C
Länge L: 26,7 mm

STV-WF G3/8-AG 10

Art-Nr..:10.08.02.00259

Gewinde G1: G3/8"-AG
Schlauchaussendurchmesser: 10 mm
Normteilewerkstoff: Messing vernickelt
Einsatztemperatur: -10 ... 70 °C
Länge L: 29,2 mm