Saugeranschlussnippel

SA-NIP N033 G1/4-IG DN550

Art-Nr..:10.01.01.00817

https://www.schmalz.com/10.01.01.00817

Startseite > Vakuumtechnik für die Automation > Vakuum-Komponenten > Vakuum-Sauggreifer > Sauggreifer für Folien und Papier > SA-NIP N033 G1/4-IG DN550

Saugeranschlussnippel

Gewinde G1: G1/4"-IG
Einbaulänge: 15 mm
Normteilewerkstoff: Aluminium

Konstruktionsdaten

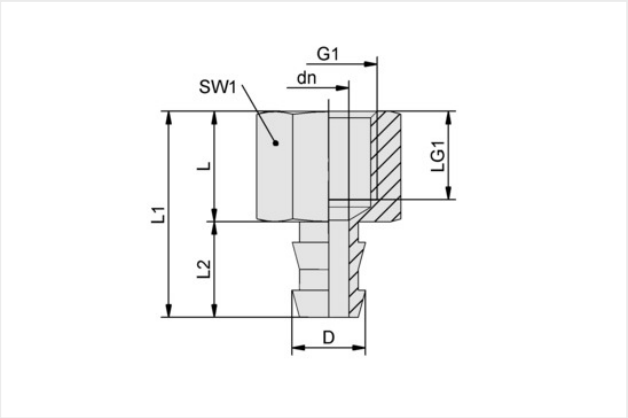

Attribut	Wert
dn	5,50 mm
D	13 mm
G1	G1/4"-IG
L	15 mm
L1	28 mm
L2	13 mm
LG1	12 mm
SW1	17 mm
SW2	6 mm

Technische Daten

Attribut	Wert
Nippelfamilie	N 033
Normteilewerkstoff	Aluminium
Gewicht	9 g

Schmalz kontaktieren
Schmalz GmbH | Commerz Park West 1, 4061 Pasching, Austria | +43 7229 24 24 4 | schmalz@schmalz.at