CobotPump

ECBPi 12 24V-DC M12-8

Art-Nr..:10.03.01.00314

https://www.schmalz.com/10.03.01.00314

Startseite > Vakuumtechnik für die Automation > Vakuum-Komponenten > Vakuum-Erzeuger > Vakuum-Erzeuger End-of-Arm > Vakuum-Erzeuger ECBPi > ECBPi 12 24V-DC M12-8

CobotPump zur elektrischen Vakuum-Erzeugung für kollaborative Roboter

Saugvermögen (max): 12 l/min
Nennleistung: 13 W
Spannung DC: 24V - DC
Nennstrom: 0,6 A
Elektrischer Anschluss: Stecker M12, 8 polig
Max. Vakuum: 750 mbar
Einsatztemperatur: 5 ... 45 °C

Konstruktionsdaten

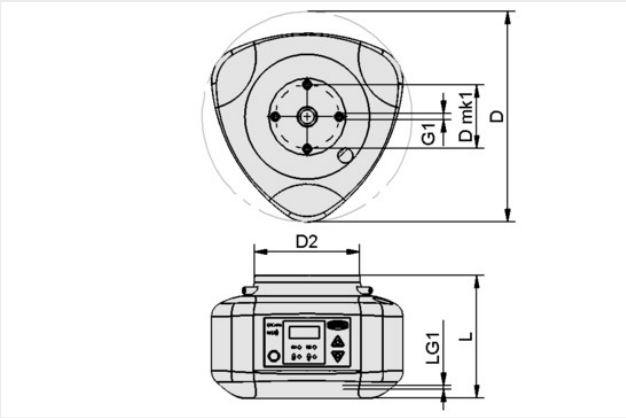

Attribut	Wert
D	151,50 mm
D mk1	46 mm
D2	76 mm
G1	M4-IG
LG1	6 mm
L	88,60 mm

Technische Daten

Attribut	Wert
Saugvermögen (max)	12 l/min
Nennleistung	13 W
Spannung DC	24V - DC
Nennstrom	0,60 A
Einsatztemperatur	5 ... 45 °C
Gewicht	775 g
Produktfamilie	ECBPI

Zubehör

RFBP 50 50 BA SPB2

Art-Nr..:10.01.45.00096

Länge L: 50 mm
Breite B: 50 mm
Anschluss: Bajonettanschluss
Saugertyp: Balgsauger SPB2

RFBP 100 58 BA SPB2

Art-Nr..:10.01.45.00091

Länge L: 100 mm
Breite B: 58 mm
Anschluss: Bajonettanschluss
Saugertyp: Balgsauger SPB2

RFBP 100 58 BA O10

Art-Nr..:10.01.45.00092

Länge L: 100 mm
Breite B: 58 mm
Anschluss: Bajonettanschluss
Materialtyp: Schaum Offen, Höhe 10 mm

CobotPump

ECBPi 12 24V-DC M12-8

Art-Nr..:10.03.01.00314

https://www.schmalz.com/10.03.01.00314

RFBP 120 120 BA SPB2

Art-Nr..:10.01.45.00085

Länge L: 120 mm
Breite B: 120 mm
Anschluss: Bajonettanschluss
Saugertyp: Balgsauger SPB2

RFBP 120 120 BA O10

Art-Nr..:10.01.45.00086

Länge L: 120 mm
Breite B: 120 mm
Anschluss: Bajonettanschluss
Materialtyp: Schaum Offen, Höhe 10 mm

Produktempfehlungen

ROB-SET ECBPi UR

Art-Nr..:10.03.01.00504

Verwendung Konstruktion: CobotPump
für: Universal Robots
Typ: 3,5,10

ROB-SET ECBPi FANUC

Art-Nr..:10.03.01.00505

Verwendung Konstruktion: CobotPump
für: FANUC
Typ: CR-4iA, CR-7iA

ROB-SET ECBPi KUKA

Art-Nr..:10.03.01.00506

Verwendung Konstruktion: CobotPump
für: KUKA
Typ: iiwa 7,14

ROB-SET ECBPi YASKAWA

Art-Nr..:10.03.01.00509

Verwendung Konstruktion: CobotPump
für: YASKAWA
Typ: HC10DT (<2022)

CobotPump

ECBPi 12 24V-DC M12-8

Art-Nr..:10.03.01.00314

https://www.schmalz.com/10.03.01.00314

ROB-SET ECBPi TECHMAN

Art-Nr..:10.03.01.00538

Verwendung Konstruktion: CobotPump
für: TECHMAN
Typ: TM5, TM12, TM14

ROB-SET ECBPi OMRON

Art-Nr..:10.03.01.00544

Verwendung Konstruktion: CobotPump
für: OMRON
Typ: TM5, TM12, TM14

ROB-SET ECBPi DOOSAN

Art-Nr..:10.03.01.00568

Verwendung Konstruktion: CobotPump
für: Doosan Robotics
Typ: M-,A-,H-Series

CobotPump

ECBPi 12 24V-DC M12-8

Art-Nr..:10.03.01.00314

https://www.schmalz.com/10.03.01.00314

ROB-SET ECBPi FANUC

Art-Nr..:10.03.01.00623

Verwendung Konstruktion: CobotPump
für: FANUC
Typ: CRX