Flachsauggreifer (rund)

SHFN 70 NK-45 G1/4-AG E

Art-Nr..:10.01.01.12197

https://www.schmalz.com/10.01.01.12197

Flachsauggreifer (rund) für Holzhandhabung mit höchster Dynamik

- Baugröße: 70
- Saugerwerkstoff: Naturkautschuk NK
- Materialhärte [Shore A]: 45 Shore A
- Anschluss: G1/4-AG
- Typ: E

Konstruktionsdaten

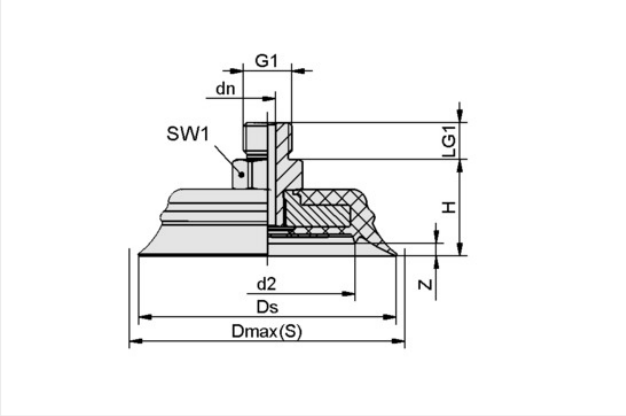

Attribut	Wert
d2	48 mm
dn	4,40 mm
Dmax(S)	74 mm
Ds	70 mm
G1	G1/4"-AG
H	26,20 mm
LG1	10 mm
SW1	17 mm
Z (Hub)	4 mm

Hinweis: Zulässige Maßtoleranzen für Elastomerteile nach DIN ISO 3302-1 M3

Technische Daten

Attribut	Wert
Baugröße	70
Saugerwerkstoff	Naturkautschuk NK
Saugkraft d2	100 N
Saugkraft	200 N
Querkraft	145 N
Volumen	16 cm^3
Werkstückradius min. (konvex)	95 mm

Flachsauggreifer (rund)

SHFN 70 NK-45 G1/4-AG E

Art-Nr..:10.01.01.12197

https://www.schmalz.com/10.01.01.12197

Schlauchinnendurchmesser (empf.) d	6 mm
Faltenanzahl	0
Gewicht	65 g
Produktfamilie	SHFN

Hinweis: Saugkraft: Die Saugkraftangaben sind theoretische Werte bei -0,6 bar Vakuum sowie trockener, glatter und ebener Werkstückoberfläche - sie werden ohne Sicherheitsfaktoren angegeben Abreißkraft: Bei den Ausführungen in Naturkautschuk reduziert sich die Abreißkraft um ca. 40% Schlauchinnendurchmesser: Der empfohlene Schlauchdurchmesser bezieht sich auf eine Schlauchlänge von ca. 2 m

Zubehör

SIEB 14.5x1 MS-A2 0.103/0.15

Art-Nr..:10.05.03.00023

- Außendurchmesser D: 14,5 mm
- Länge L: 1 mm
- Normteilewerkstoff: Messing / Edelstahl

Ersatzteile

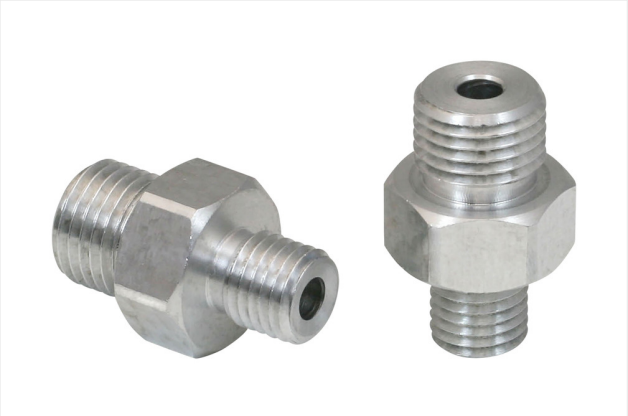

RED-NIP G1/4-AG M10x1.25-AG AL

Art-Nr..:10.01.01.12194

- Gewinde G1: G1/4"-AG
- Normteilewerkstoff: Aluminium

Flachsauggreifer (rund)

SHFN 70 NK-45 G1/4-AG E

Art-Nr..:10.01.01.12197

https://www.schmalz.com/10.01.01.12197

SHF 70 NK-45 M10x1.25-IG E

Art-Nr..:10.01.01.12165

Baugröße: 70
Gewinde G1: M10x1.25-IG
Saugerwerkstoff: Naturkautschuk NK
Materialhärte [Shore A]: 45 Shore A
Typ: E