Flachsauggreifer (rund)

SUF 5 NBR-55 M5-AG

Art-Nr..:10.01.01.14218

https://www.schmalz.com/10.01.01.14218

Sauggreifer (rund) für die prozesssichere Handhabung von glatten o. leicht rauen Oberflächen

- Baugröße: 5
- Saugerwerkstoff: Nitrilkautschuk NBR
- Materialhärte [Shore A]: 55 Shore A
- Vakuumanschluss: M5-AG

Konstruktionsdaten

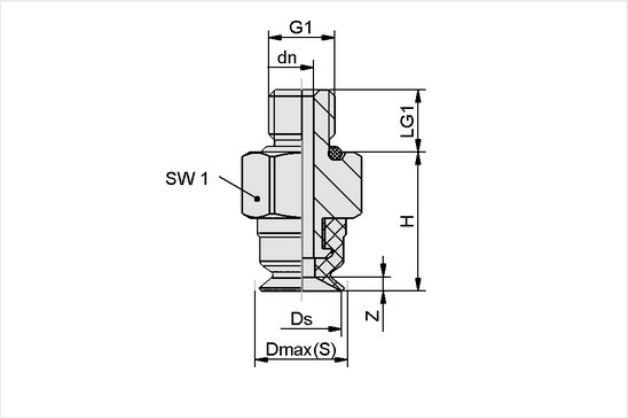

Attribut	Wert
Dmax(S)	5,70 mm
Ds	5 mm
dn	1,80 mm
G1	M5-AG
H	10,50 mm
LG1	4,70 mm
SW1	8 mm
Z (Hub)	0,50 mm

Technische Daten

Attribut	Wert
Saugkraft	0,90 N
Abreißkraft	0,90 N
Volumen	0,01 cm³
Werkstückradius min. (konvex)	8 mm
Schlauchinnendurchmesser (empf.) d	2 mm
Baugröße	5
Saugerwerkstoff	Nitrilkautschuk NBR
Materialhärte [Shore A]	55 Shore A

Schmalz kontaktieren
Schmalz B.V. | Generatorstraat 34, 7556 RC Hengelo, Netherlands | +31 74 255 5757 | info@schmalz.nl

Flachsauggreifer (rund)

SUF 5 NBR-55 M5-AG

Art-Nr..:10.01.01.14218

https://www.schmalz.com/10.01.01.14218

Gewicht	1 g
Produktfamilie	SUF
Faltenanzahl	0

Hinweis: Saugkraft: Die Saugkraftangaben sind theoretische Werte bei -0,6 bar Vakuum sowie trockener, glatter und ebener Werkstückoberfläche - sie werden ohne Sicherheitsfaktoren angegeben Schlauchinnendurchmesser: Der empfohlene Schlauchdurchmesser bezieht sich auf eine Schlauchlänge von ca. 2 m

Ersatzteile

SC 020 M5-AG

Art-Nr..:10.01.06.04273

Anbindungstyp: 020
Vakuumanschluss: M5-AG
Einbaulänge: 5 mm
Nenndurchmesser dn: 1,8 mm

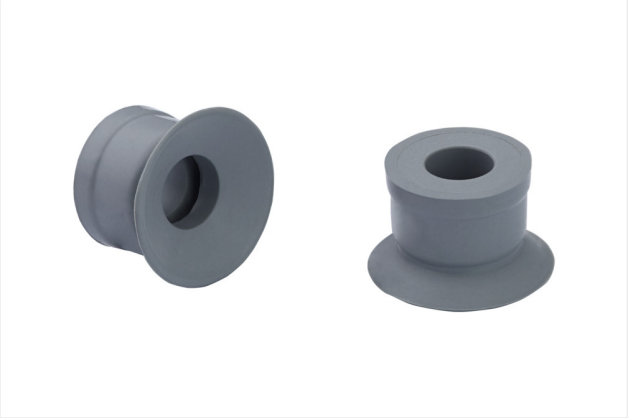

SUF 5 NBR-55 SC020

Art-Nr..:10.01.01.13940

Baugröße: 5
Saugerwerkstoff: Nitrilkautschuk NBR
Materialhärte [Shore A]: 55 Shore A

Schmalz kontaktieren

Schmalz B.V. | Generatorstraat 34, 7556 RC Hengelo, Netherlands | +31 74 255 5757 | info@schmalz.nl