Verschluss-Stopfen

VEE-PL G1/4-IG

Art-Nr..:10.01.36.00013

https://www.schmalz.com/10.01.36.00013

Startseite > Vakuumtechnik für die Automation > Vakuum-Komponenten > Flächengreifsysteme und Endeffektoren > Vakuum-Endeffektoren VEE > Verschlussstopfen VEE-PL > VEE-PL G1/4-IG

VEE-Verschlusstopfen

Gewinde G1: G1/4"-IG

Konstruktionsdaten

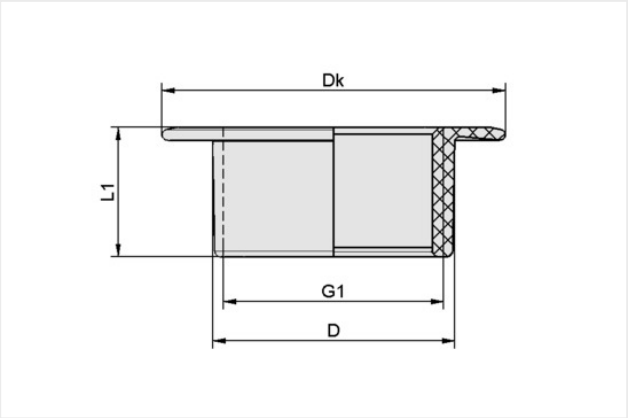

Attribut	Wert
D	18 mm
Dk	26 mm
G1	G1/4"-IG
L1	9,80 mm

Schmalz kontaktieren
J. Schmalz GmbH | Johannes-Schmalz-Str.1, 72293 Glatten, Germany | +49 7443 2403-102 | customercenter@schmalz.de