Ventosa plana (redonda)

SFF 20 SI-55 G1/8-AG

N° de artículo.:10.01.01.14252

https://www.schmalz.com/10.01.01.14252

Página inicial > Técnica de vacío para la automatización > Componentes de vacío > Ventosas de vacío > Ventosas para lámina y papel > Ventosas SFF / SFB1 > SFF 20 SI-55 G1/8-AG

Ventosa plana (redonda) para la manipulación cuidadosa de piezas de trabajo finas y flexibles

- Tamaño: 20
- Material de ventosa: Silicona SI
- Dureza del material [Shore A]: 55 Shore A
- Condictión de los materiales: FDA-compatible

Datos de diseño

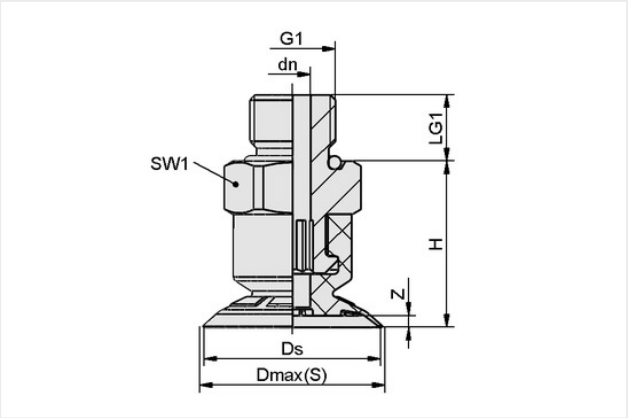

Atributo	Valor
Dmax(S)	21 mm
Ds	20 mm
dn	4 mm
G1	G1/8-AG
LG1	7,50 mm
H	18,80 mm
SW1	14 mm
Z (Carrera)	1,30 mm

Datos técnicos

Atributo	Valor
Fuerza aspir.	11,60 N
Volumen	0,80 cm³
Tamaño	20
Número de pliegues	0
Material de ventosa	Silicona SI
Dureza del material [Shore A]	55 Shore A
Peso	5,70 g
Familia de productos	SFF

Póngase en contacto con Schmalz
Schmalz Inc. | 5850 Oak Forest Drive, Raleigh, NC 27616, United States | +1 (919) 713-0880 |
schmalz.us@schmalz.com

Ventosa plana (redonda)

SFF 20 SI-55 G1/8-AG

N° de artículo.:10.01.01.14252

https://www.schmalz.com/10.01.01.14252

Piezas de repuesto

SFF 20 SI-55 SC040

N° de artículo.:10.01.01.13747

Tamaño: 20
Material de ventosa: Silicona SI
Dureza del material [Shore A]: 55 Shore A
Número de pliegues: 0

SC 040 G1/8-AG

N° de artículo.:10.01.06.02490

Tipo de conexión: 040
Conexión: G1/8"-MA
Longitud L1: 20,2 mm
Longitud apropiada: 6 mm
Diámetro nominal dn: 4,1 mm