Ventosa forma de campana (redonda)

SAXM 50 ED-85 G3/8-AG

N° de artículo.:10.01.19.00054

https://www.schmalz.com/10.01.19.00054

Página inicial > Técnica de vacío para la automatización > Componentes de vacío > Ventosas de vacío > Ventosas para la manipulación de chapa > Ventosas tipo campana SAXM > SAXM 50 ED-85 G3/8-AG

Ventosa tipo campana (circular) con boquilla, para máxima dinámica en piezas abombadas y engrasadas

- Tamaño: 50
- Material de ventosa: Elastodur ED
- Dureza del material [Shore A]: 85 Shore A
- Material de boquilla: Aluminio
- Conexión: G3/8-AG

Datos de diseño

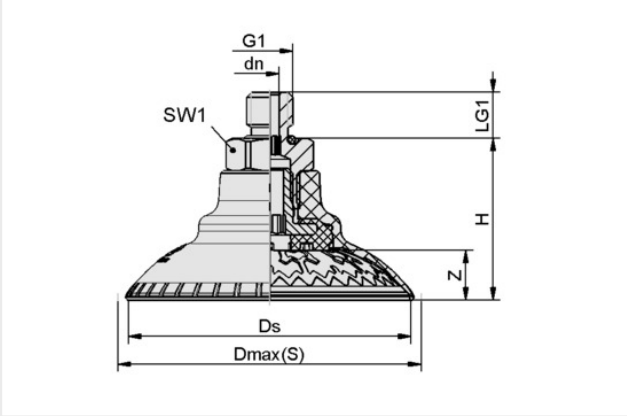

Atributo	Valor
dn	6,10 mm
Dmax(S)	58,40 mm
Ds	51,50 mm
G1	G3/8"-MA
H	33,30 mm
LG1	10 mm
SW1	22 mm
Z (Carrera)	8,40 mm

Nota: Tolerancias dimensionales permitidas para las piezas de elastómero según DIN ISO 3302-1 M3

Datos técnicos

Atributo	Valor
Fuerza aspir.	109 N
Carga transv.	58 N
Carga transv. (superficie aceitada)	110 N
Volumen	14,40 cm^3
Radio de curvatura (min) (convexa)	25 mm
Diámetro interior tubo (recom.) d	6 mm
Tamaño	50

Ventosa forma de campana (redonda)

SAXM 50 ED-85 G3/8-AG

N° de artículo.:10.01.19.00054

https://www.schmalz.com/10.01.19.00054

Conexión	G3/8"-MA
Número de pliegues	0
Material de ventosa	Elastodur ED
Dureza del material [Shore A]	85 Shore A
Peso	33,80 g
Familia de productos	SAXM

Nota: Fuerza de aspiración: Los datos de la fuerza de aspiración son valores teóricos con un vacío de -0,6 bares, así como con una superficie de la pieza seca, lisa y uniforme - se dan sin factores de seguridad Fuerza lateral: Los datos de la fuerza lateral son valores medidos con un vacío de -0,6 bares con una superficie de la pieza seca o aceitada y lisa y uniforme. Los valores reales pueden variar según la superficie y el estado de la pieza. Diámetro interior tubo: Los diámetros de tubo flexible recomendados se refieren a una longitud de tubo flexible de aprox. 2 m

Piezas de repuesto

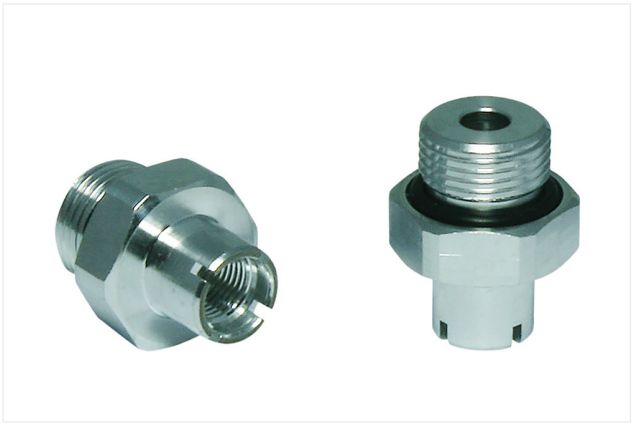

SC-A 055 G3/8-AG L

N° de artículo.:10.01.06.02809

Tipo de conexión: 055
Rosca G1: G3/8"-MA
Longitud apropiada: 7,7 mm
Diseño: Automático de seguridad

SAXM 50 ED-85 SC055

N° de artículo.:10.01.19.00006

Tamaño: 50
Material de ventosa: Elastodur ED
Dureza del material [Shore A]: 85 Shore A

Ventosa forma de campana (redonda)

SAXM 50 ED-85 G3/8-AG

N° de artículo.:10.01.19.00054

https://www.schmalz.com/10.01.19.00054

SC-S 055 FDC-L

N° de artículo.:10.01.06.02804

Diseño: Elem d fric c auto segur