Soplante

SB 305 400 4.8 IE3-TYP2

N° de artículo.:10.04.01.00095

https://www.schmalz.com/10.04.01.00095

Página inicial > Técnica de vacío para la automatización > Componentes de vacío > Generadores de vacío > Soplantes > Soplantes SB > SB 305 400 4.8 IE3-TYP2

Soplantes de vacío para alta capacidad de aspiración

- Capacidad de aspiración (60 Hz): 305 m³/h
- Vacío (60 Hz): 400 mbar
- Pot. nominal 60 Hz: 4,8 kW
- voltaje de 60Hz: YY230/Y460V ±10%
- Ejecución diseño: IE3:US/CAN
- Permisión: UL/CSA
- Permisión: UL/CSA
- Peso: 62,5 kg

Datos de diseño

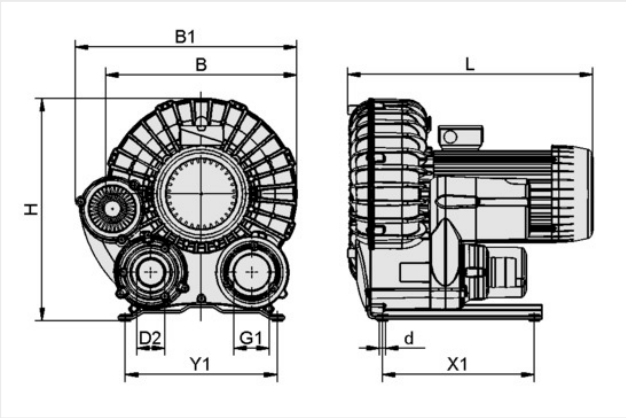

Atributo	Valor
B	474 mm
B1	496 mm
d	12 mm
D2	60 mm
G1	G2"-HE
H	523 mm
L	496 mm
X1	310 mm
Y1	310 mm

Datos técnicos

Atributo	Valor
Capacidad de aspiración (60 Hz)	305 m³/h
Vacío (60 Hz)	400 mbar
Tipo prot. IP	IP 55
Pot. nominal 60 Hz	4,80 kW
voltaje de 60Hz	
Nivel acústico (60 Hz)	71,70 dB(A)
Peso	62,50 kg
Ejecución diseño	IE3-TYP2

Póngase en contacto con Schmalz
Schmalz Inc. | 5850 Oak Forest Drive, Raleigh, NC 27616, United States | +1 (919) 713-0880 |
schmalz.us@schmalz.com

Soplante

SB 305 400 4.8 IE3-TYP2

N° de artículo.:10.04.01.00095

https://www.schmalz.com/10.04.01.00095

Permisión	UL/CSA
Ejecución diseño	IE3:US/CAN
Familia de productos	SB

Nivel acústico conforme DIN EN ISO 3744 (KpA = 3 dB(A)), intervalo de 1 m, en media carga, derivados de ambos lados

Accesorios

SBB-230V-AC-ST/ABS-LUE SB

N° de artículo.:10.04.04.00237

Usa construcci: Soplante SB	
Voltaje DC: 230V - AC	
parte normal material: Acero/ABS	
Rosca G1: G2"-MA	
Longitud L: 661 mm	
Anchura B: 586 mm	
Altura H: 648 mm	

SBB-24V-DC-ST/ABS-LUE SB

N° de artículo.:10.04.04.00322

Usa construcci: Soplante SB	
Voltaje DC: 24V - DC	
parte normal material: Acero/ABS	
Rosca G1: G2"-MA	
Longitud L: 661 mm	
Anchura B: 586 mm	
Altura H: 648 mm	

Soplante

SB 305 400 4.8 IE3-TYP2

N° de artículo.:10.04.01.00095

https://www.schmalz.com/10.04.01.00095

STF 60 P 6.0 SSD

N° de artículo.:10.07.01.00260

Conexión: Ø60mm
Diseño: Carcasa de piclon
Flujo nominal: 360 m^3/h
Finura de filtro: 3 µm
Equipo adicional: Abrazadera SSD

SD SB FITTING SD

N° de artículo.:10.04.04.00363

Usa construcci: Soplante SB
Y: Silenciador

SD G2-AG 115x380 SB

N° de artículo.:10.04.04.00374

Usa construcci: Soplante SB
Rosca G1: G2"-MA
Diámetro exterior D: 115 mm
Longitud L: 380 mm