Soplante

SB 370 390 5.5 IE3-TYP3

N° de artículo.:10.04.01.00097

https://www.schmalz.com/10.04.01.00097

Página inicial > Técnica de vacío para la automatización > Componentes de vacío > Generadores de vacío > Soplantes > Soplantes SB > SB 370 390 5.5 IE3-TYP3

Soplantes de vacío para alta capacidad de aspiración

Capacidad de aspiración (50 Hz): 370 m³/h
Capacidad de aspiración (60 Hz): 440 m³/h
Vacío (50 Hz): 390 mbar
Vacío (60 Hz): 360 mbar
Pot. nominal 50 Hz: 5,5 kW
Pot. nominal 60 Hz: 6,6 kW
voltaje de 50Hz: D200V/Y350V ±10 %
voltaje de 60Hz: D220V/Y380-400V ±10%
Ejecución diseño: IE3:JPN/KOR/BRA
Permisión: IE3
Peso: 89 kg

Datos de diseño

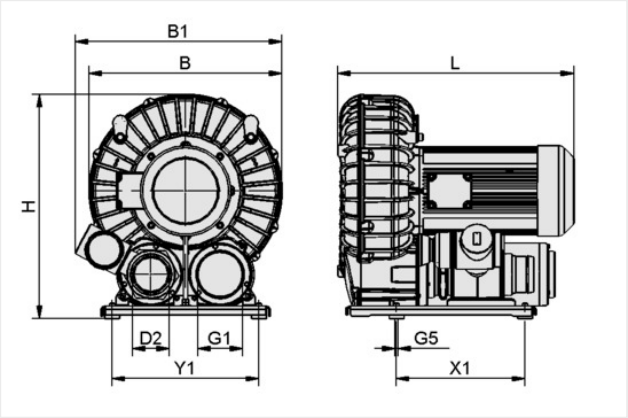

Atributo	Valor
B	496 mm
B1	536 mm
D2	76 mm
G1	G4"-HE
G5	M8-HE
H	596 mm
L	562 mm
X1	350 mm
Y1	400 mm

Datos técnicos

Atributo	Valor
Capacidad de aspiración (50 Hz)	370 m³/h
Capacidad de aspiración (50 Hz)	6.166,60 l/min
Capacidad de aspiración (60 Hz)	440 m³/h
Vacío (50 Hz)	390 mbar
Vacío (60 Hz)	360 mbar
Tipo prot. IP	IP 55

Soplante

SB 370 390 5.5 IE3-TYP3

N° de artículo.:10.04.01.00097

https://www.schmalz.com/10.04.01.00097

Pot. nominal 50 Hz	5,50 kW
Pot. nominal 60 Hz	6,60 kW
voltaje de 50Hz	D200V/Y350V ±10 %
voltaje de 60Hz	
Nivel de sonido en 50 Hz	70 dB(A)
Nivel acústico (60 Hz)	74 dB(A)
Peso	89 kg
Ejecución diseño	IE3-TYP3
Ejecución diseño	IE3:JPN/KOR/BRA
Familia de productos	SB

Nivel acústico conforme DIN EN ISO 3744 (KpA = 3 dB(A)), intervalo de 1 m, en media carga, derivados de ambos lados

Accesorios

SBB-230V-AC-ST-VZ-LUE SB

N° de artículo.:10.04.04.00238

Usa construcci: Soplante SB	
Voltaje DC: 230V - AC	
parte normal material: Acero	
Rosca G1: G2-1/2"-MA	
Longitud L: 1.055 mm	
Anchura B: 727 mm	
Altura H: 703 mm	

SBB-24V-DC-ST-VZ-LUE SB

N° de artículo.:10.04.04.00317

Usa construcci: Soplante SB	
Voltaje DC: 24V - DC	
parte normal material: Acero	
Rosca G1: G2-1/2"-MA	
Longitud L: 1.055 mm	
Anchura B: 727 mm	
Altura H: 703 mm	

Soplante

SB 370 390 5.5 IE3-TYP3

N° de artículo.:10.04.01.00097

https://www.schmalz.com/10.04.01.00097

STF 75 P 8.0 SSD

N° de artículo.:10.07.01.00263

Conexión: Ø75mm
Diseño: Carcasa de piclon
Flujo nominal: 480 m³/h
Finura de filtro: 3 µm
Equipo adicional: Abrazadera SSD

UMR-SET SB Ø76/60

N° de artículo.:10.04.01.00138

FILT-EINS 3 159x376 STF-Picl-8

N° de artículo.:10.07.01.00079

Finura de filtro: 3 µm
Diámetro exterior D: 159,2 mm
Longitud L: 376 mm
Usa construcci: Filtro de polvo STF
Tamaño: Picl-8
Tipo: 480m³/h

Soplante

SB 370 390 5.5 IE3-TYP3

N° de artículo.:10.04.01.00097

https://www.schmalz.com/10.04.01.00097

SD SB FITTING SD

N° de artículo.:10.04.04.00363

Usa construcci: Soplante SB

Y: Silenciador