Enchufe rápido recto

STV-GE G1/8-AG 8

N° de artículo.:10.08.02.00206

https://www.schmalz.com/10.08.02.00206

Página inicial > Técnica de vacío para la automatización > Componentes de vacío > Filtros y uniones > Tubos flexibles y uniones > Racores instantáneos > STV-GE G1/8-AG 8

Racor instantáneo en versión recta

Rosca G1: G1/8"-MA
Diámetro tubo externo: 8 mm
parte normal material: Latón
Temperatura de trabajo: °C
Diámetro exterior D: 14 mm
Longitud L: 20,7 mm

Datos de diseño

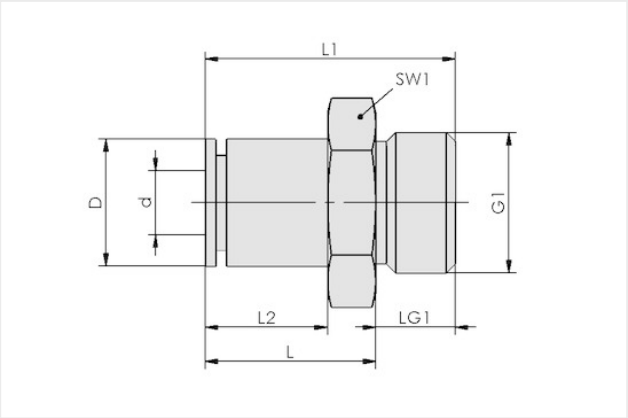

Atributo	Valor
D	14 mm
d	8 mm
G1	G1/8"-MA
dn	5,10 mm
L	20,70 mm
L1	26,20 mm
L2	16,40 mm
LG1	5,50 mm
SW1	14 mm

Datos técnicos

Atributo	Valor
Tipo de manguera	Tubo flexible D = 8 d = 6
Tipo de manguera	8-6
parte normal material	Latón
Margen presión (presión servicio)	bar
Temperatura de trabajo	°C
Peso	16,30 g
Familia de productos	STV

Póngase en contacto con Schmalz
Schmalz Inc. | 5850 Oak Forest Drive, Raleigh, NC 27616, United States | +1 (919) 713-0880 |
schmalz.us@schmalz.com

Accesorios

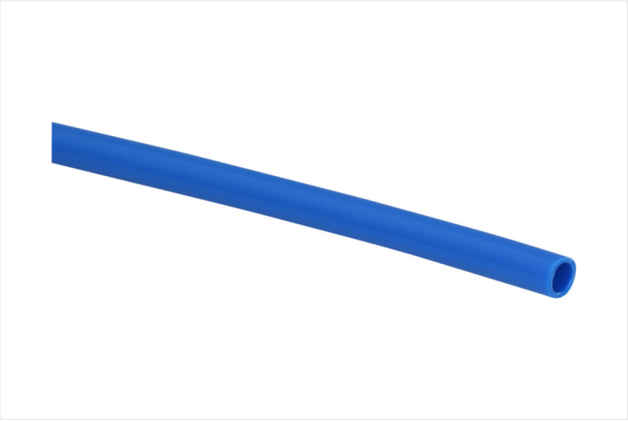

VSL 8-6 PE BL

N° de artículo.:10.07.09.00015

Diámetro exterior D: 8 mm
Diámetro interior d: 6 mm
Longitud (máx): 100 m
Material manguera: PE
Margen presión (presión servicio): bar
Temperatura de trabajo: °C

VSL 8-6 PU MI-TR

N° de artículo.:10.07.09.00003

Diámetro exterior D: 8 mm
Diámetro interior d: 6 mm
Longitud (máx): 500 m
Material manguera: PU
Radio de curvatura min.: 45 mm
Margen presión (presión servicio): -0,95 ... 10,00 bar
Temperatura de trabajo: -35 ... 60 °C