Ventouse à soufflets (rondes)

FSGA 43 SI-55 G1/4-IG

Réf. article.:10.01.06.00072

https://www.schmalz.com/10.01.06.00072

Page d'accueil > Technique du vide pour l'automation > Composants pour le vide > Ventouses à vide > Ventouses à soufflets (rondes) > Ventouses à soufflets FSGA (1,5 soufflets) > FSGA 43 SI-55 G1/4-IG

Ventouse à soufflets (ronde), pour adaptation optimale aux surfaces inégales

- Dimensions: 43
- Matière: Silicone SI
- Dureté de la matière [Shore A]: 55 Shore A
- Propri: FDA-compatible
- Matière: Aluminium
- Raccord: G1/4"-F
- Nombre de soufflets: 1,5
- Raccord du vide: G1/4"-F

Données de construction

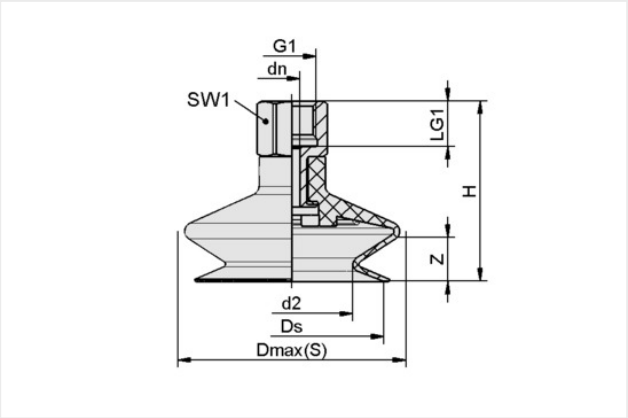

Attribut	Valeur
d2	21,90 mm
Dmax(S)	47,50 mm
dn	4,40 mm
Ds	38 mm
G1	G1/4"-F
H	42,60 mm
LG1	12 mm
SW1	17 mm
Z (Course)	10 mm

Remarque : Tolérances dimensionnelles admissibles pour les pièces en élastomère selon la norme DIN ISO 3302-1 M3

Données techniques

Attribut	Valeur
Matière	Silicone SI
Dureté de la matière [Shore A]	55 Shore A
Dimensions	43
Nombre de soufflets	1,50
Raccord	G1/4-IG
Rayon de courbure (min) (convexe)	60 mm
Volume	9,25 cm³

Contactez Schmalz
J. Schmalz GmbH | Johannes-Schmalz-Str.1, 72293 Glatten, Germany | +49 7443 2403-102 | customercenter@schmalz.de

Ventouse à soufflets (rondes)

FSGA 43 SI-55 G1/4-IG

Réf. article.:10.01.06.00072

https://www.schmalz.com/10.01.06.00072

Force d'aspir.	22,80 N
Force de rupt.	64,50 N
Diamètre de tuyau int (recom.)	6 mm
Poids	19 g
Famille de produit	FSGA

Remarque : Puissance d'aspiration : Les données relatives à la puissance d'aspiration sont des valeurs théoriques pour un vide de -0,6 bar et une surface de pièce sèche, lisse et plane - elles sont indiquées sans facteur de sécurité Force de rupture : La force de rupture est réduite de 40 % pour les modèles en caoutchouc naturel Diamètre recommandé : Le diamètre recommandé se base sur une longueur de tuyau d'environ 2 m

Pièces de rechange

SA-NIP N018 G1/4-IG DN440

Réf. article.:10.01.06.01066

Famille d'insert: N 018
Filetage G1: G1/4"-F
Longueur L1: 28,8 mm
Longueur utile: 15 mm
Diamètre nominal dn: 4,4 mm
Largeur des appartements SW2: 5 mm
Matière: Aluminium

FGA 43 SI-55 N018

Réf. article.:10.01.06.00127

Dimensions: 43
Matière: Silicone SI
Dureté de la matière [Shore A]: 55 Shore A
Propri: FDA-compatible
Nombre de soufflets: 1,5

Contactez Schmalz
J. Schmalz GmbH | Johannes-Schmalz-Str.1, 72293 Glatten, Germany | +49 7443 2403-102 | customercenter@schmalz.de