Collegamento a spina a T

SVB-T 12

Numero articolo.:10.09.02.00023

https://www.schmalz.com/10.09.02.00023

Pagina iniziale > Tecnica del vuoto per la automazione > Componenti per il vuoto > Filtri e connessioni > Tubi flessibili e connessioni > Raccordi a pressione > SVB-T 12

Collegamento a spina a T

Diametro est tubo fless: 12 mm
Materiale: Ottone
Temp. ambiente: -20 ... 80 °C
Lunghezza L: 69 mm

Dati di costruzione

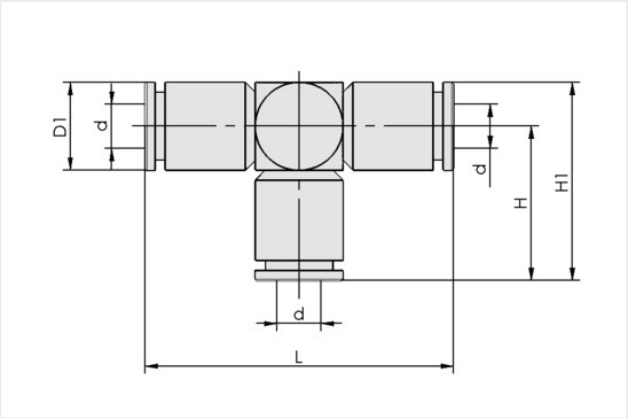

Attributo	Valore
d	12 mm
D1	19,90 mm
H	34 mm
H1	44 mm
L	69 mm

Dati tecnici

Attributo	Valore
Tipo di tubo	Tubo flessibile D = 12 d = 9
Tipo di tubo	12-9
Materiale	Ottone
Campo di pressione (press. di esercizio)	-0,95 ... 15,00 bar
Temp. ambiente	-20 ... 80 °C
Peso	115 g
Famigilia de prodotti	STV

Contattare Schmalz
Schmalz S.r.l. a Socio Unico | Via Ticino 105, 28066 Galliate (NO), Italy | +39 0321 62 15 10 | schmalz@schmalz.it

Collegamento a spina a T

SVB-T 12

Numero articolo.:10.09.02.00023

https://www.schmalz.com/10.09.02.00023

Accessori

VSL 12-9 PE BL

Numero articolo.:10.07.09.00050

Diametro esterno D: 12 mm
Diametro interno d: 9 mm
Lunghezza (max): 100 m
Materiale tubo: PE
Campo di pressione (press. di esercizio): bar
Temp. ambiente: °C

VSL 12-9 PU MI-TR

Numero articolo.:10.07.09.00037

Diametro esterno D: 12 mm
Diametro interno d: 9 mm
Lunghezza (max): 50 m
Materiale tubo: PU
raggio di curvatura min.: 70 mm
Campo di pressione (press. di esercizio): -0,95 ... 10,00 bar
Temp. ambiente: -20 ... 90 °C