Balg-zuignap (rond)

SPB4 50 SI-55 G1/4-AG

Onderdeelnr..:10.01.06.03532

https://www.schmalz.com/10.01.06.03532

Homepage > Vacuümtechniek voor de automatisering > Vacuüm componenten > Vlakke grijpsystemen en eind-effectoren > Vacuüm eind-effectoren VEE > Zuigkussens voor vacuüm-eindeffectoren > SPB4 50 SI-55 G1/4-AG

Balg-vacuümgrijper (rond) voor bijzonder oneffen werkstukken

Size: 50
Suction cup material: Silicone SI
Material hardness [Shore A]: 55 Shore A
Thread G1: G1/4"-M
Number of folds: 4,5

Ontwerpgegevens

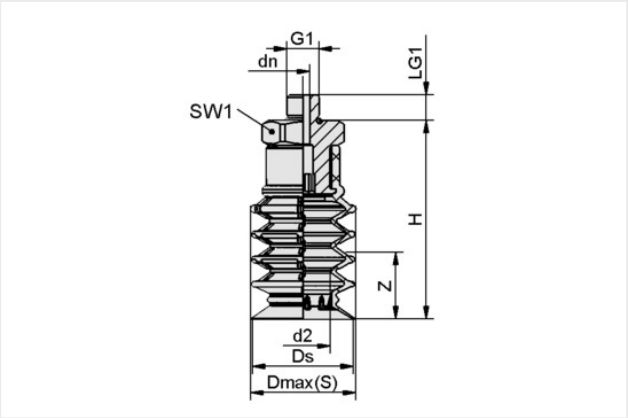

Attribuut	Waarde
d2	30 mm
dn	8 mm
Dmax(S)	51,50 mm
Ds	50,30 mm
G1	G1/4"-M
H	83,50 mm
LG1	10 mm
SW1	27 mm
Z (Stroke)	36,50 mm

Technische gegevens

Attribuut	Waarde
Suction force (-600mbar)	49,50 N
Pull-off force	62 N
Volume	64,55 cm³
Hose diameter (rec.) d	12 mm
Number of folds	4,50
Suction cup material	Silicone SI
Material hardness [Shore A]	55 Shore A
Size	50

Contact opnemen met Schmalz
Schmalz B.V. | Generatorstraat 34, 7556 RC Hengelo, Netherlands | +31 74 255 5757 | info@schmalz.nl

Balg-zuignap (rond)

SPB4 50 SI-55 G1/4-AG

Onderdeelnr..:10.01.06.03532

https://www.schmalz.com/10.01.06.03532

Weight	50 g
Product family	SPB4

Accessoires

SIEB 19.5x1 MS-A2 103

Onderdeelnr..:10.07.01.00321

External diameter D: 19,5 mm
Length L: 1 mm
Material: Brass / Stainless steel
Filter pore size: 103 µm

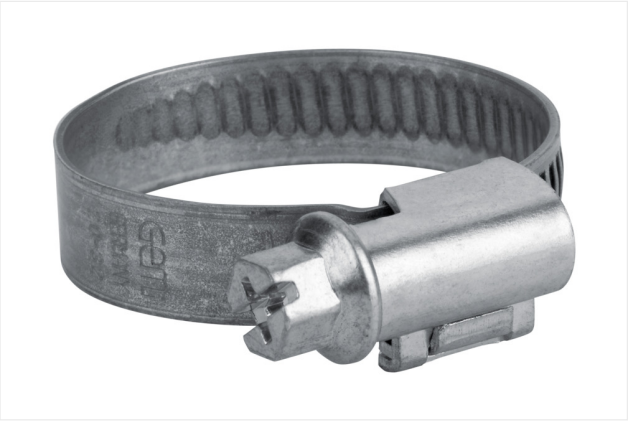

SSB 20-32 ST-VZ

Onderdeelnr..:10.07.10.00003

Clamping range: 20,0 ... 32,0 mm
Material: Steel
Surface: verzinkt

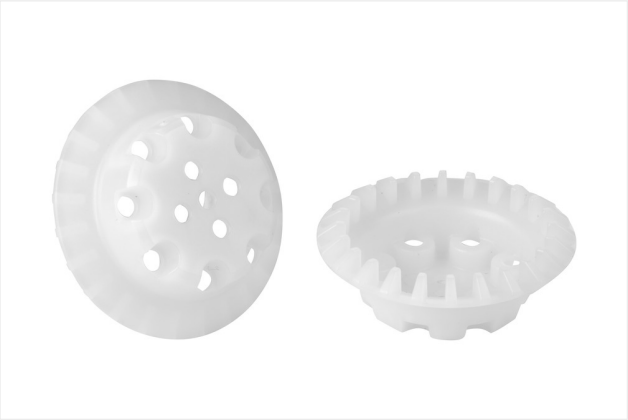

SPI 42 PE SPB4-50

Onderdeelnr..:10.01.06.02916

Size: 42
Material: Polyethylene
Use: SPB4-50

Balg-zuignap (rond)

SPB4 50 SI-55 G1/4-AG

Onderdeelnr..:10.01.06.03532

https://www.schmalz.com/10.01.06.03532

Onderdelen

SC 090 G1/4-AG

Onderdeelnr..:10.01.06.02793

Connection geometry: 090
Vacuum connection: G1/4"-AG
Length L1: 33,5 mm
Fitting length: 7,5 mm
Nominal diameter dn: 8 mm

SPB4 50 SI-55 SC090

Onderdeelnr..:10.01.06.02613

Size: 50
Suction cup material: Silicone SI
Material hardness [Shore A]: 55 Shore A
Number of folds: 4,5

Contact opnemen met Schmalz

Schmalz B.V. | Generatorstraat 34, 7556 RC Hengelo, Netherlands | +31 74 255 5757 | info@schmalz.nl